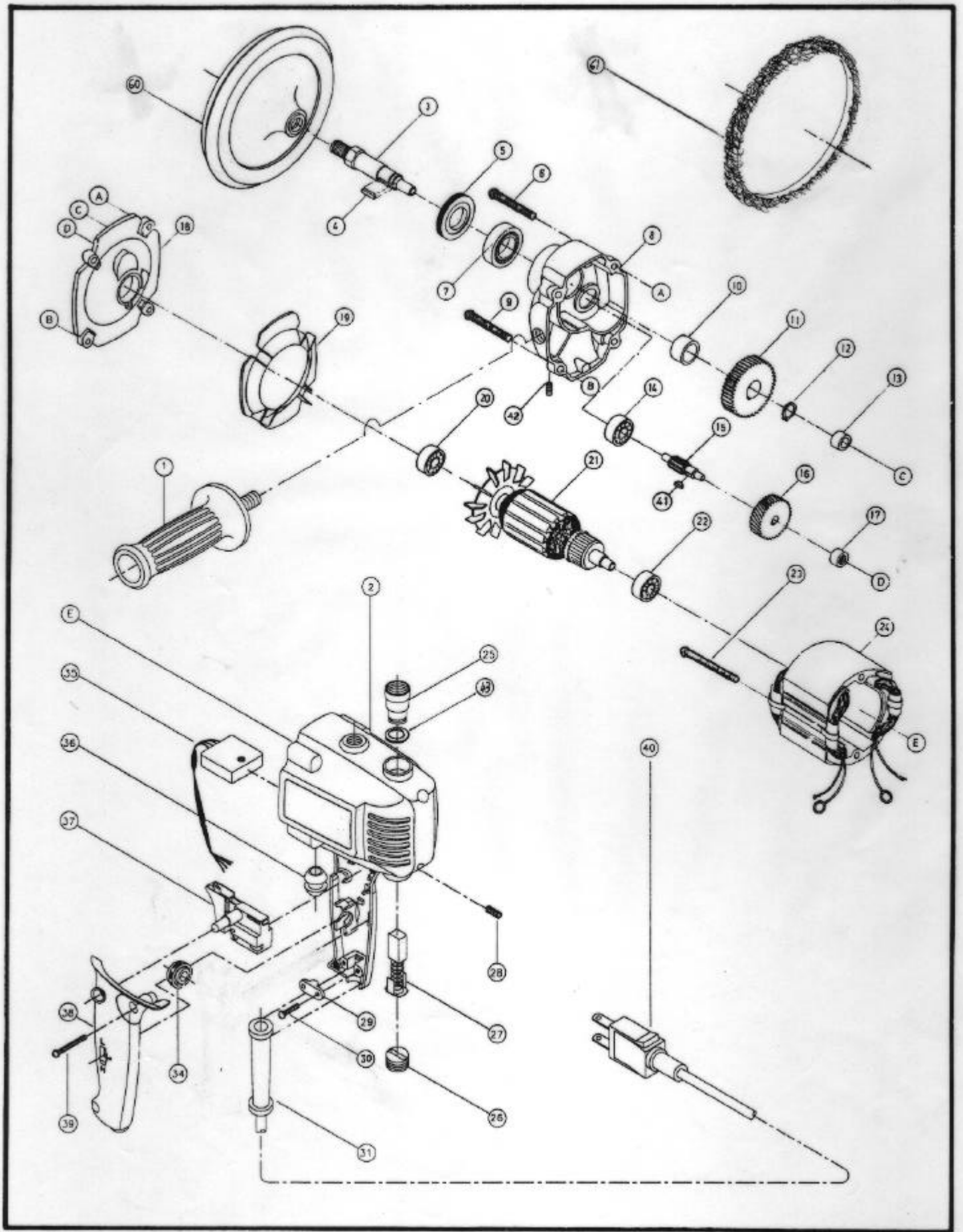
60
61
3
5
6
4
A
C
D
18
8
7
A
B
9
10
19
11
12
13
B
14
42
20
15
C
1
21
16
41
17
22
D
23
2
E
24
25
35
43
E
36
40
37
28
38
29
27
30
34
39
26
31